MESTSKÁ ČASŤ
Bratislava – Záhorská Bystrica
Námestie Rodiny 1, 843 57 Bratislava

Mestská časť Bratislava-Lamač

Malokarpatské nám. 9
841 03 Bratislava

Váš list číslo/zo dňa	Naše číslo	Vybavuje/kontakt	Bratislava
	128/308/2026/HUB	Vlasta Hubková 0910293230 hubkova@zahorskabystrica.sk	04.03.2026

Vec : OVEROVACIA DOLOŽKA
PROJEKTU STAVBY NA OHLÁSENIE STAVEBNÝCH ÚPRAV č. 9/2026

Mestská časť Bratislava-Záhorská Bystrica – orgán štátnej správy na úseku povoľovania stavieb, príslušná na konanie podľa §15 ods. 5 zákona č. 25/2025 Z.z. Stavebný zákon a o zmene a doplnení niektorých zákonov (ďalej len "stavebný zákon"), posúdil Vami predložené ohlásenie stavby zo dňa 22.01.2026 a podľa § 63 ods. 7 Stavebného zákona v spojení s § 13 vyhlášky č. 60/2025 Z. z. o štruktúre a prevádzke informačného systému územného plánovania a výstavby, o obsahu podaní a obsahu a rozsahu dokumentácie stavby (ďalej len „vyhláška č. 60/2025 Z. z.") v rozsahu uvedenom v ohlásení

overuje projekt stavby na ohlásenie

ID stavby: 26B481

názov stavby : **„Zvýšenie energetickej efektívnosti budovy ZŠ Malokarpatské nám. 1, BA-Lamač"**

miesto stavby : Malokarpatské nám. 1123/1, k.ú. Lamač

stavebné pozemky : pozemok registra „C-KN" parc.č. 496/1, 497/3, 496/7, 498/3, zapísané na LV č. 1638, stavba so súp.č. 1123 vo vlastníctve Mestskej časti Bratislava-Lamač, Malokarpatské nám. 9, 841 03 Bratislava a parc.č. 496/2, 496/3, 496/4, 496/5, 496/6, 496/7, 498/1, 498/2 zapísané na LV č. 1 vo vlastníctve Hlavné mesto SR Bratislava, Primaciálne nám. 1, 814 99 Bratislava, zverené do správy Mestskej časti Bratislava-Lamač, v k.ú. Lamač.

stavebník : **Mestská časť Bratislava-Lamač, Malokarpatské nám. 9, 841 03 Bratislava**

vlastník stavby : „ ako stavebník"

typ stavby : Stavebná úprava existujúcej stavby

projektant : Ing. arch. Branislav Baník, Pri kríži 12, 841 02 Bratislava

identifikačné údaje dokumentácie :
Stav.objekt
SO-01- Budova školy a telocvične
SO-02 - Schodisko NS1
SO-03- Schodisko NS2
SO-04A – Základ pod VZT jednotku
SO-04B- Základ pod VZT jednotku
SO-05 – Oplotenie VZT jednotky
SO-06 – Fotovoltaické panely
Statika
Rekuperácia
Elektroinštalácie
Bleskozvod a uzemnenie
Požiarna ochrana

uskutočnenie stavby : dodavateľsky – zhotoviteľ bude určený na základe verejného obstarávania.

stavebný dozor :

opis stavby – stavebných prác :

Projekt rieši rekonštrukciu objektu základnej školy na Malokarpatskom námestí. Hlavná časť objektu má 4. nadzemné podlažia a je prepojená s jednopodlažnou časťou telocvične a prislúchajúcimi prevádzkami prepojovacím krčkom.

Na základe výzvy „Podpora energetickej efektívnosti a využívania OZE vo verejných budovách" sú navrhované 2 hlavné opatrenia :

Znižovanie energetickej náročnosti budov :
- Zateplenie plochých kaskádových striech v bloku B a na streche prepojovacieho krčku
- Inštalácia rekuperačných jednotiek vo všetkých učebniach
- Výmena všetkých zastaraných svietidiel za nové LED osvetlenie

Podpora využívania OZE v systémoch zásobovania energiou
- Inštalácia fotovoltaických panelov na výrobu elektriny na streche hlavného objektu nad 4.NP
- Uskladnenie vyrobenej elektrickej energie batériovým úložiskom umiestneným na 3. NP.

SO-01
Stavebný objekt rieši komplexné zateplenie celej hlavnej budovy školy a telocvične okrem nových častí zrealizovaných v roku 2023 /nadstavba 4NP školy a dve komunikačné jadrá/ a búracie práce v súvislosti so zateplením objektu. Zateplenie sa bude realizovať od soklovej časti, po celej ploche fasády až po atiku /len v časti telocvične a malých terás. V rámci zateplenia sa zrealizuje aj zateplenie striech na dvoch terasách a na spojovacej chodbe medzi hlavnou stavbou a objektom telocvične. Budú sa realizovať búracie práce týkajúce sa zateplenia.

Stavba bude od okolia odizolovaná v rámci spodnej stavby asfaltovou izoláciou vhodnou do riešeného prostredia. 2 menšie kaskádové strechy v bloku B majú PVC hydroizoláciu. Zateplenie obvodového plášťa objektu je navrhnuté ako tepelná izolácia z minerálnej vlny. Návrh dodatočného zateplenia sa týka aj strešných konštrukcií v časti kaskádových striech nad blokom „B" a spojovacieho krčka medzi telocvičňou a školou s použitím izolácie EPS 200S.
Zhotovené budú podhľady v triedach v kombinácii z plného SDK na kraji v mieste umiestenenia VZT vetracích mriežok a na kastlíkoch z dosiek RB.

SO-02
SO-03
Realizovaná bude rekonštrukcia existujúceho exteriérového schodiska a eliminácia tepelných mostov z existujúceho schodiska.
Realizovaná bude rekonštrukcia betónového schodiska s podestou k priestoru trafostanice v rámci objektu telocvične.
Navrhované je exteriérové schodisko pri kuchyni v časti „B", ktoré bude oceľové, rovnako aj schodisko na severozápadnej strane telocvične, ktoré bude založené na železobetónových monolitických pásoch.
Zábradlie bude umiestnené iba v rámci novonavrhovaného exteriérového schodiska pri bloku B, ktoré bude oceľové stĺpikové.

SO-4A
SO-4B
Pod exteriérové vzduchotechnické jednotky na teréne budú dva základy z monolitického železobetónu.

SO-05
Vonkajšia VZT jednotka umiestnená na okraji školského dvora bude oplotená.

Výplne otvorov
Vetranie všetkých obytných priestorov bude zabezpečené cez oknové otvory a pomocou novonavrhovanej rekuperácie. Časť okien v mieste vedenia VZT rozvodov bude upravená a skrátená na polovičný modul a časť okien v blizkosti VZT jednotiek bude zmenených za protipožiarne. V rámci stavby budú osadené 2ks dverí a vzniknú nové okná namiesto dverí v časti trafostanice v objekte. Vonkajšie parapety budú plechové.

Spevnené plochy
Projekt rieši sanáciu jestvujúcich okapových chodníkov z dôvodu dostatočnej hĺbky navrhovaného zateplenia obvodového plášťa a nahrádza ich štrkovou plochou. V rámci realizácie SO-02 bude odstránená existujúca betónová plocha chodníka aj s terénnym schodiskom a bude nahradená novou dláždenou na štrkovom lôžku.
Za účelom realizácie VZT jednotiek budú robené prierazy obvodových panelov a stropných panelov.

Fotovoltaický systém
Predmetom je umiestnenie fotovoltaického zariadenia s celkovým inštalovaným výkonom 18,9 kWp na streche objektu základnej školy. Na streche bude osadených 42 ks fotovoltaických panelov typu Viessmann Vitovolt 300 M450AP. Na transformáciu vyrobenej elektrickej energie bude slúžiť menič 17 kVA/400V napojený do batériového úložiska s kapacitou 20,48 kW, ktoré bude vytvorené na sklade na 3. NP.. Každý modul je

vybavený optimalizérom, ktorý v prípade núdzovej situácie zabezpečuje zníženie napätia na bezpečnú úroveň.
Bleskozvod na streche telocvične sa bude kompletne vymieňať za nový.. Pri objekte základnej školy sa pri samotnom zateplení zvody demontujú a následne nainštalujú späť. Vonkajšie zvody budú vedené nad omietkou Uzemnenie navrhovaného objektu bude tvorené novými zemniacimi tyčami.

Výmena svietidiel bude realizovaná :
- kus za kus
- nové osvetlenie s novými polohami, kabelážou, zmenou istenia v podružnom rozvádzači na poschodí a ovládaním.

Strecha :
zmena strešného plášťa nastáva len v úrovni tepelných izolácií a nezasahuje do nosnej časti strechy. Strechy, ktoré prejdú úpravou sú na dvoch terasách na 2. a 3.NP a na spojovacej chodbe telocvične.

Klampiarske konštrukcie
Nové konštrukcie = Väčšina klampiarskych výrobkov je typová, atypické výrobky a práce budú prevedené v súlade s príslušnými normovými požiadavkami.

Spevnené plochy
Nové konštrukcie - v rámci spevnených plôch rieši sanáciu jestvujúcich betónových okapových chodníkov kvôli dostatočnej hĺbke navrhovaného zateplenia obvodového plášťa a nahrádza ich štrkovou plochou. Existujúce asfaltové spevnené plochy v kontakte so soklom, ktoré budú z dôvodu zateplenia odbúrané, budú nahradené novými. V rámci realizácie SO-02 bude ostránená existujúca betónová plocha chodníka aj s terénnym schodiskom a bude nahradená novou dláždenou na štrkovom lôžku.

Zoznam súhlasných stanovísk a súhlasných záväzných vyjadrení uplatnených pri ohlásení :

- Hasičský a záchranný útvar hlavného mesta SR Bratislavy, Radlinského 6, 81 07 Bratislava zo dňa 17.02.2026
- Západoslovenská distribučná, a.s., Čulenova 6, 816 47 Bratislava, zo dňa 09.02.2026

Lehota na začatie uskutočňovania ohlásenej stavby:
Ohlásené stavebné práce možno podľa § 63 ods. 10 Stavebného zákona začať uskutočňovať **do troch rokov** odo dňa overenia projektu ohlásenej stavby.

Podľa § 4 ods. 1 písm. a) zákona NR SR č. 145/1995 Zb. o správnych poplatkoch je obec oslobodená od platenia správnych poplatkov.

Overenie projektu stavby na ohlásenie podľa § 63 ods. 9 nenahrádza rozhodnutia, stanoviská, vyjadrenia, súhlasy alebo iné opatrenia dotknutých orgánov a dotknutých právnických osôb požadované podľa osobitných predpisov.

Prílohou overovacej doložky projektu stavby na ohlásenie je:
- Situačný výkres
- Projektová dokumentácia

Ing. Jozef Krúpa
starosta MČ
Bratislava-Záhorská Bystrica

Doručuje sa :
1. Mestská časť Bratislava-Lamač, Malokarpatské nám. 9, 841 03 Bratislava

LEGENDA:

SO-01	Budova školy a telocvične
SO-02	Schodisko NS1
SO-03	Schodisko NS2
SO-04A	Základ pod VZT jednotku
SO-04B	Základ pod VZT jednotku
SO-05	Oplotenie VZT jednotky
SO-06	Fotovoltické panely

AREÁL ZŠ

OBJEKT ZŠ

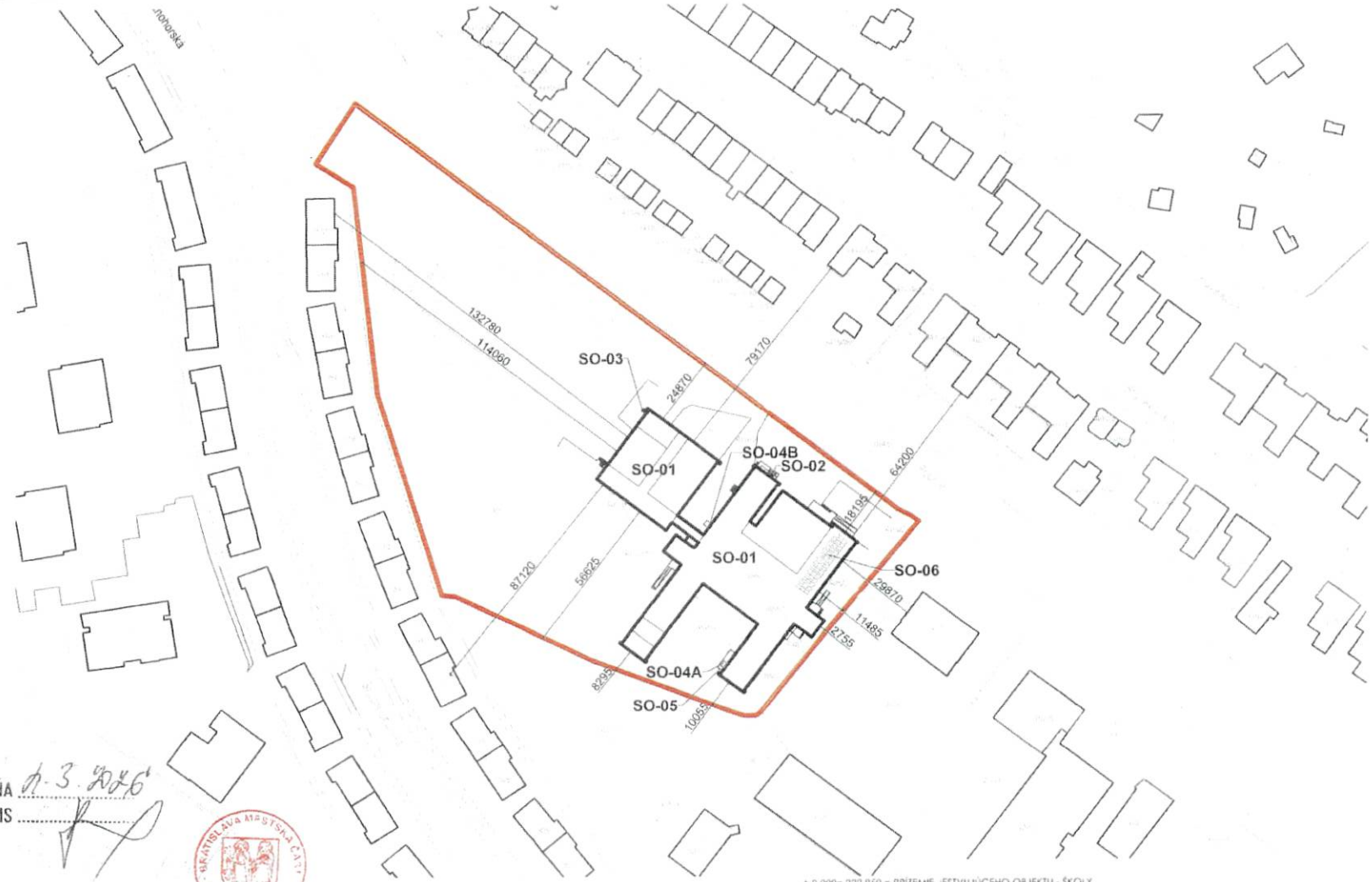

MESTSKÁ ČASŤ ZÁHORSKÁ BYSTRICA

PROJEKT STAVBY NA OHLÁSENIE OVERENÝ DOLOŽKOU č. 9/2026 | ZO DŇA 2.3.2026 | PODPIS

BRATISLAVA MESTSKÁ ČASŤ ZÁHORSKÁ BYSTRICA

Poznámka:

parc. č. CKN - 496/1, k.ú. Lamač - Hlavné mesto SR Bratislava, Primaciálné nám. 1, Bratislava, PSČ 814 99, SR
parc. č. CKN - 496/2, k.ú. Lamač - Hlavné mesto SR Bratislava, Primaciálné nám. 1, Bratislava, PSČ 814 99, SR
parc. č. CKN - 496/3, k.ú. Lamač - Hlavné mesto SR Bratislava, Primaciálné nám. 1, Bratislava, PSČ 814 99, SR
parc. č. CKN - 496/4, k.ú. Lamač - Hlavné mesto SR Bratislava, Primaciálné nám. 1, Bratislava, PSČ 814 99, SR
parc. č. CKN - 496/5, k.ú. Lamač - Hlavné mesto SR Bratislava, Primaciálné nám. 1, Bratislava, PSČ 814 99, SR
parc. č. CKN - 496/6, k.ú. Lamač - Hlavné mesto SR Bratislava, Primaciálné nám. 1, Bratislava, PSČ 814 99, SR
parc. č. CKN - 496/7, k.ú. Lamač - Hlavné mesto SR Bratislava, Primaciálné nám. 1, Bratislava, PSČ 814 99, SR
parc. č. CKN - 497/1, k.ú. Lamač - Mestská časť Bratislava - Lamač, Malokarpatské námestie 9, Bratislava, PSČ 841 03, SR
parc. č. CKN - 497/2, k.ú. Lamač - Mestská časť Bratislava - Lamač, Malokarpatské námestie 9, Bratislava, PSČ 841 03, SR
parc. č. CKN - 497/3, k.ú. Lamač - Mestská časť Bratislava - Lamač, Malokarpatské námestie 9, Bratislava, PSČ 841 03, SR
parc. č. CKN - 498/1, k.ú. Lamač - Hlavné mesto SR Bratislava, Primaciálné nám. 1, Bratislava, PSČ 814 99, SR
parc. č. CKN - 498/2, k.ú. Lamač - Hlavné mesto SR Bratislava, Primaciálné nám. 1, Bratislava, PSČ 814 99, SR
súpisné číslo 1123 na p.č. 496/1 - Mestská časť Bratislava - Lamač, Malokarpatské námestie 9, Bratislava, PSČ 841 03, SR

± 0,000= 222.950 = PRÍZEMIE JESTVUJÚCEHO OBJEKTU - ŠKOLY

AUTORI	Ing. arch. BRANISLAV BANÍK, Ing. arch. JURAJ TALAŠ	Ing. arch. Branislav Baník, autorizovaný architekt, reg. č. 2514 AA
HIP.	Ing. arch. BRANISLAV BANÍK, Pri kríži 12, 84102, Bratislava	
VYPRACOVAL	Ing. arch. BRANISLAV BANÍK, Ing. arch JURAJ TALAŠ, Ing. arch. TOMÁŠ BEŇA, Ing. arch. ANDREA FURDOVÁ	

NÁZOV STAVBY	ZVÝŠENIE ENERGETICKEJ EFEKTÍVNOSTI BUDOVY ZŠ MALOKARPATSKÉ NÁM. 1, BA - LAMAČ	Malokarpatské námestie 1 Lamač, 841 03 Bratislava
NÁZOV VÝKR.	SITUAČNÝ VÝKRES STAVBY	Mestská časť Bratislava Lamač Malokarpatské námestie 9, 841 03 Bratislava

INVEST. MIESTO

DÁTUM	JANUÁR 2026		FORMÁT 2xA4 420x297MM		MIERKA 1:100	001	ZAKÁZKA Č.	PARÉ
	PSO	01	C00	1250	ASR		SII	00
ID STAVBY	STUPEŇ DOKUMENT. STAVBY	URČENIE STAVBY	STAVEBNÝ OBJEKT	ID PODĽA VYHLÁŠKY 59/2025	PODROBNÉ ČLENENIE DOKUMENT.	ČÍSLO VÝKRESU	NÁZOV DOKUMENTU	REVÍZIA

ROZVODNÁ SIEŤ A OCHRANA

3+PEN~50Hz 400/230V/TN-C
3+N+PE~50Hz 400/230V/TN-C-S
3+N+PE~50Hz 400/230V/TN-S
1+N+PE~50Hz 230V/TN-S
2-60V= SELV

Ochranné opatrenie v zmysle STN 33 2000-4-41:

A) požiadavky na základnú ochranu (ochranu pred priamym dotykom)
v zmysle čl. 411.2 (STN 33 2000-4-41)
čl. A.1 Základná izolácia živých časti
čl. A.2 Zábranami alebo krytmi
čl. B.2 Prekážkami
čl. B.3 Umiestnením mimo dosah

B) požiadavky na ochranu pri poruche (ochranu pred nepriamym dotykom)
v zmysle čl. 411.3 (STN 33 2000-4-41)
čl. 411.3.1 Ochranné uzemnenie a ochranné pospájanie
čl. 411.3.2 Samočinné odpojenie pri poruche
čl. 411.3.3 Doplnková ochrana

C) Systém TN v zmysle čl. 411.4 (STN 33 2000-4-41)

ŠPECIFIKÁCIA ROZVÁDZAČA:

PREVEDENIE: PLASTOVÝ, NA POVRCH
ROZMERY: -
KRYTIE: IP44
PRÚD: In=32A
Ik''< 9,8kA
ip < 18kA
PRÍVOD: ZDOLA
VÝVODY: HORE, DOLE

POZNÁMKY:

- NEODDELITELNOU SÚČASŤOU PROJEKTOVEJ DOKUMENTÁCIE JE TECHNICKÁ SPRÁVA.
- DODÁVATEL STAVBY JE POVINNÝ REALIZOVAŤ VŠETKY PRÁCE V ZMYSLE PLATNÝCH STN S DODRŽANÍM TECHNOLOGICKÝCH A BEZPEČNOSTNÝCH POSTUPOV. ĎALEJ JE POVINNÝ REŠPEKTOVAŤ USTANOVENIA STN 730421 O PRÍSLUŠNÝCH ROZMEROVÝCH ODCHÝLKACH REALIZOVANÝCH KONŠTRUKCIÍ PROTI PROJEKTOVANÉMU STAVU.
- KAŽDÚ ODCHÝLKU OD PROJEKTU JE POTREBNÉ PREROKOVAŤ S GP.
- DODÁVATEL STAVBY MUSÍ PREŠTUDOVAŤ CELÚ PROJEKTOVÚ DOKUMENTÁCIU. V PRÍPADE ZISTENIA NEDOSTATKOV NA NE UPOZORNIŤ. PRED KAŽDÝM REALIZAČNÝM PROCESOM PREŠTUDOVAŤ DOTKNUTÉ, SÚVISIACE ČASTI PROJEKTOVEJ DOKUMENTÁCIE.

MESTSKÁ ČASŤ ZÁHORSKÁ BYSTRICA
PROJEKT STAVBY NA OHLÁSENIE OVERENÝ DOLOŽKOU č. 9/2026 | ZO DŇA 4. 3. 2026 PODPIS

± 0,000= 222,950 = PRÍZEMIE JESTVUJÚCEHO OBJEKTU - ŠKOLY

AUTOR	Ing. arch. BRANISLAV BANÍK	Nimra s.r.o. Studenohorská 65 84103 Bratislava
HIP.	Ing. arch. BRANISLAV BANÍK, Pri kríži 12, 84102, Bratislava	
VYPRACOVAL	Ing. Imrich Zsemlye	

NÁZOV STAVBY	ZÁKLADNÁ ŠKOLA LAMAČ, MALOKARPATSKÉ NÁMESTIE 1	Malokarpatské námestie 1 Lamač, 841 03 Bratislava	MIESTO
NÁZOV VÝKR.	Rozvádzač RFVE	Mestská časť Bratislava Lamač Malokarpatské námestie 9, 841 03 Bratislava	INVEST.

DÁTUM	JANUÁR 2026		FORMÁT 6xA4		MIERKA	012	ZAKÁZKA Č.	PARÉ
	PSO	01	SO-01	1250	FVE		SCH	00
ID STAVBY	STUPEŇ DOKUMENT. STAVBY	URČENIE STAVBY	STAVEBNÝ OBJEKT	ID PODĽA VYHLÁŠKY 59/2025	PODROBNÉ ČLENENIE DOKUMENT.	ČÍSLO VÝKRESU	NÁZOV DOKUMENTU	REVÍZIA

B
A

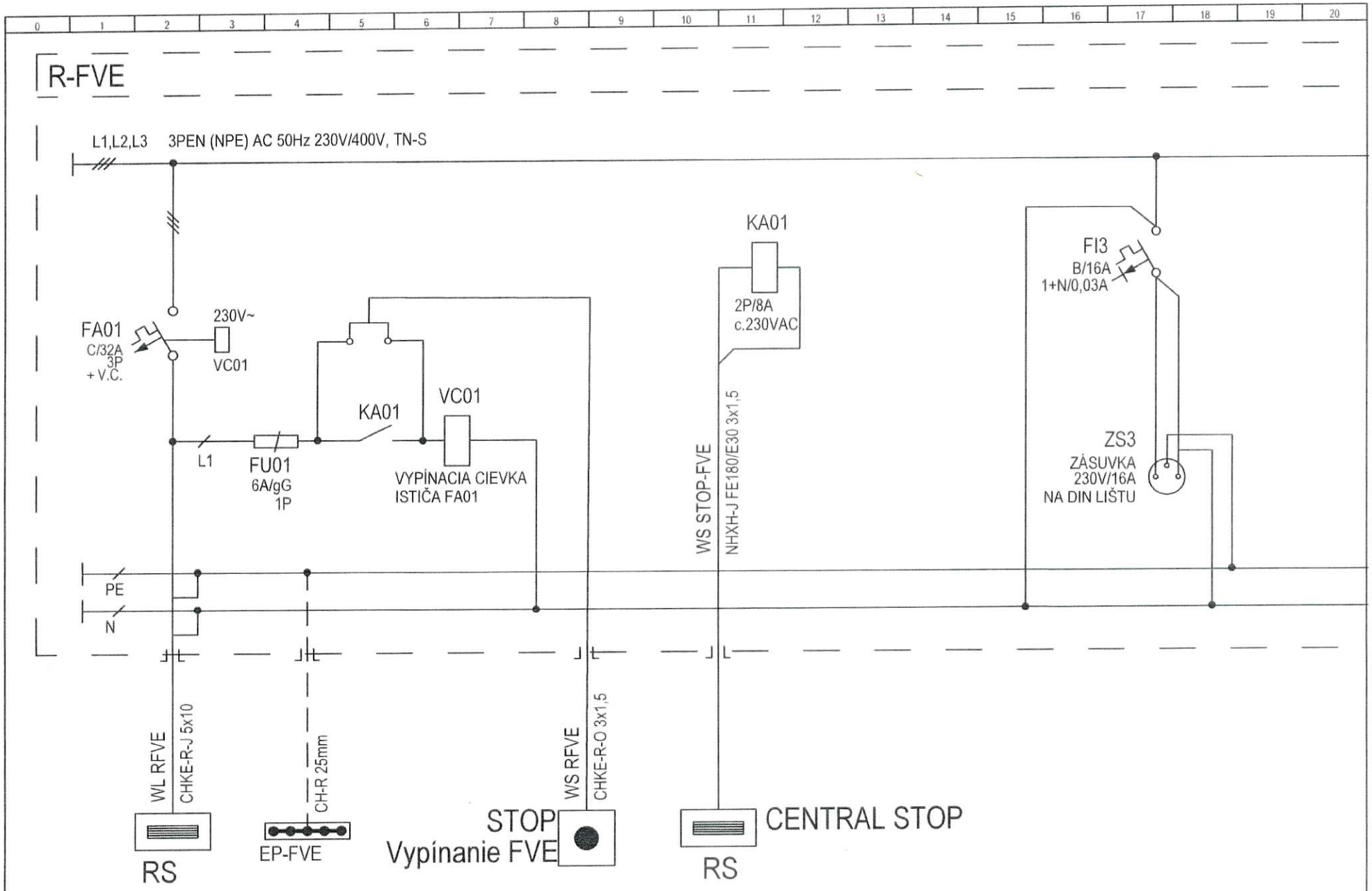

NIMRE — Ing. Imrich Zsemlye, imrich.zsemlye@nimre.sk, +421 918 867 219	DOK. Č.: 012 - Rozvádzač RFVE.dwg	NÁZOV: ROZVÁDZAČ RFVE	LIST: 2 / LISTOV: 6	VÝKR. Č.: 012	REV.: 0

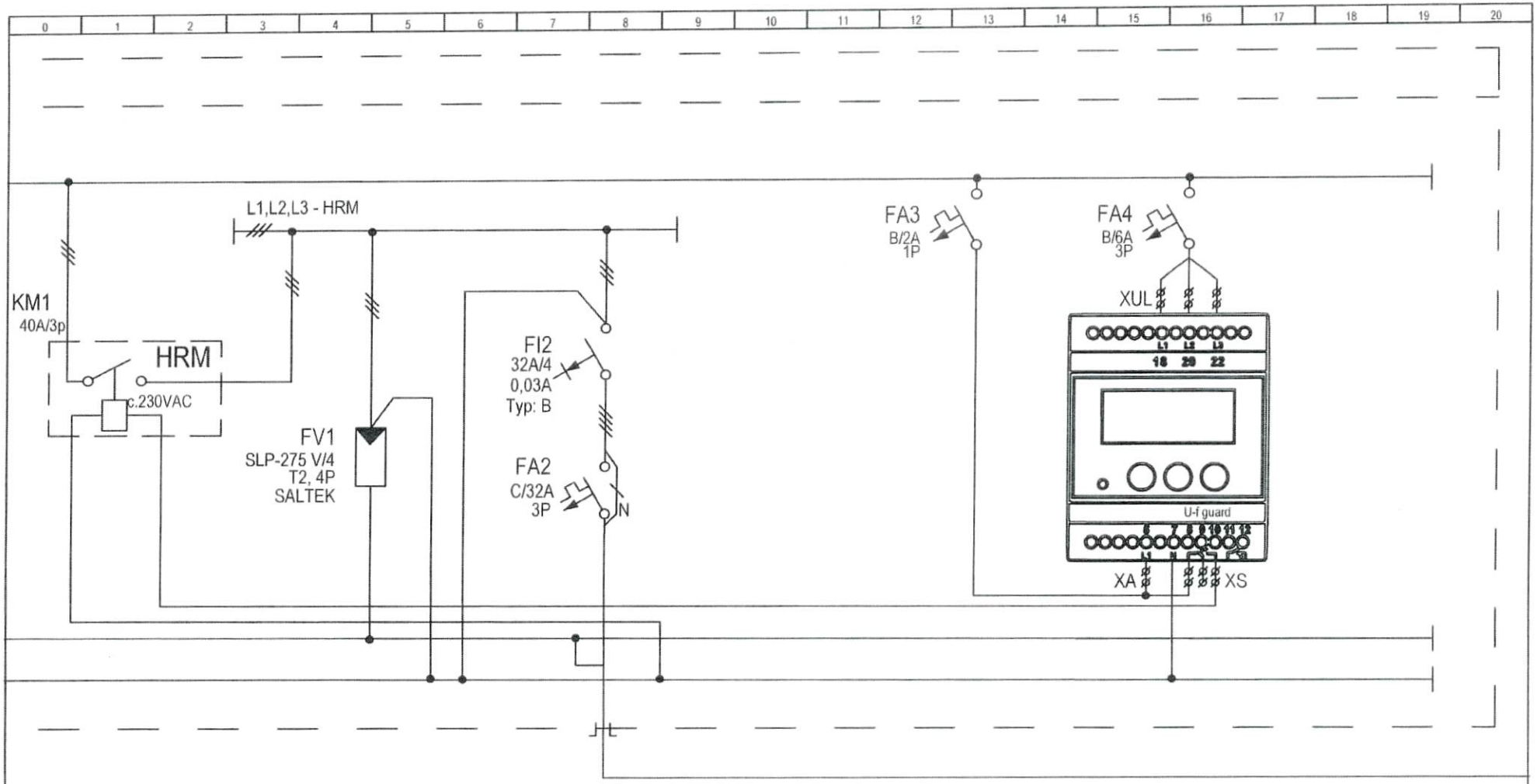

NIMRE Ing. Imrich Zsemlye imrich.zsemlye@nimre.sk +421 918 867 219	DOK. Č.: 012 - Rozvádzač RFVE.dwg	NÁZOV: ROZVÁDZAČ RFVE	LIST: 3 LISTOV: 6	VÝKR. Č.: 012	REV. 0

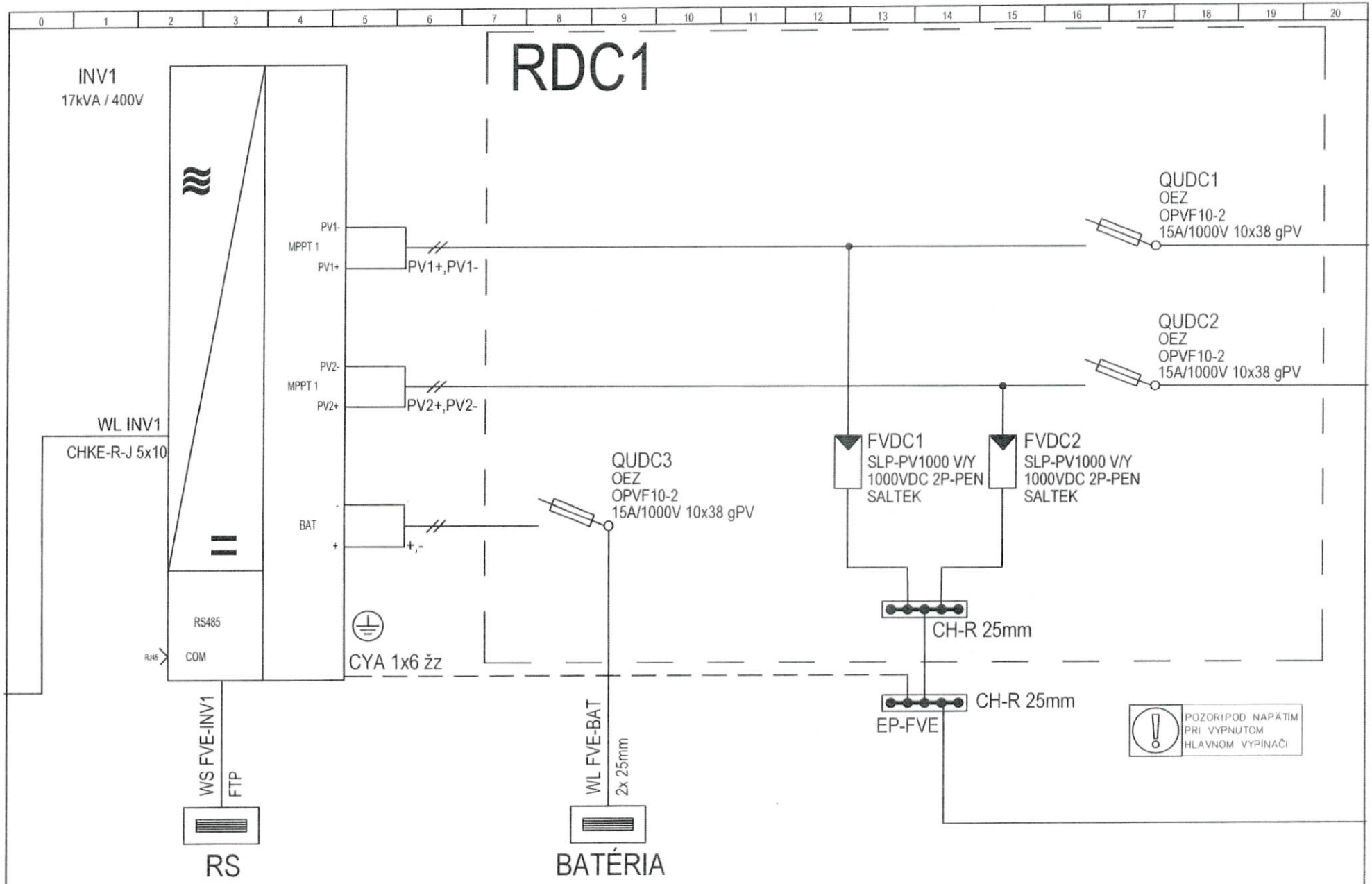

NIMRE Ing. Imrich Zsemlye imrich.zsemlye@nimre.sk +421 918 867 219	DOK. Č.: 012 - Rozvádzač RFVE.dwg	NÁZOV: ROZVÁDZAČ RFVE	LIST: 4 LISTOV: 6	VÝKR. Č: 012	REV. 0

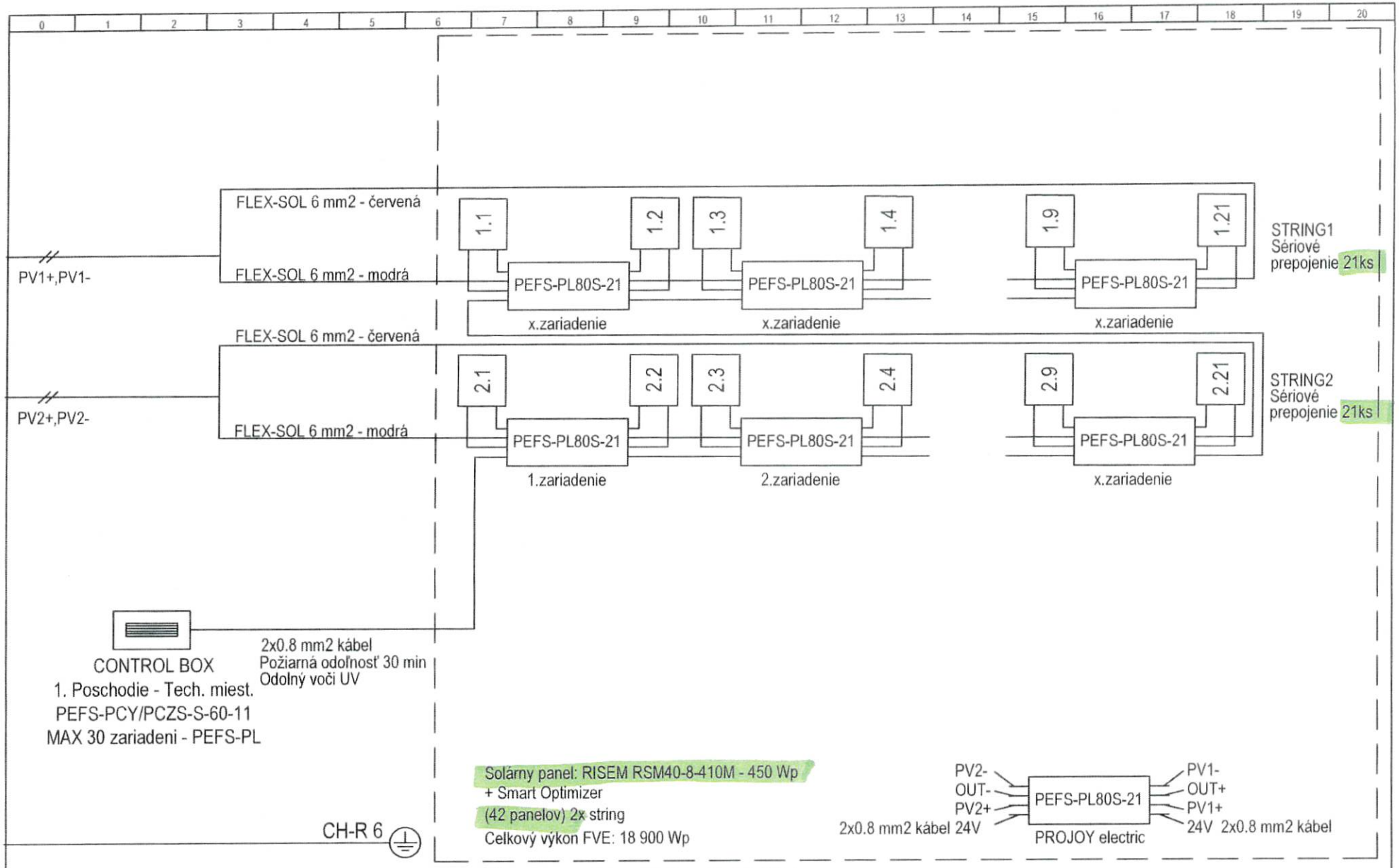

INŠTALÁCIA NA STRECHE OBJEKTU

NIMRE — Ing. Imrich Zsemlye, imrich.zsemlye@nimre.sk, +421 918 867 219	DOK. Č.: 012 - Rozvádzač RFVE.dwg	NÁZOV: ROZVÁDZAČ RFVE	LIST: 6 / LISTOV: 6	VÝKR. Č. 012	REV. 0

ŠPECIFIKÁCIA ROZVÁDZAČA R-DC:

PREVEDENIE:	PLASTOVÝ, NÁSTENNÝ, 2x12 MODULOV
KRYTIE:	IP65/20
PRÚD:	In=15ADC
	Isk< 20A
NAPÄTIE:	1000V DC, IT
PRÍVOD:	ZHORA
VÝVODY:	HORE

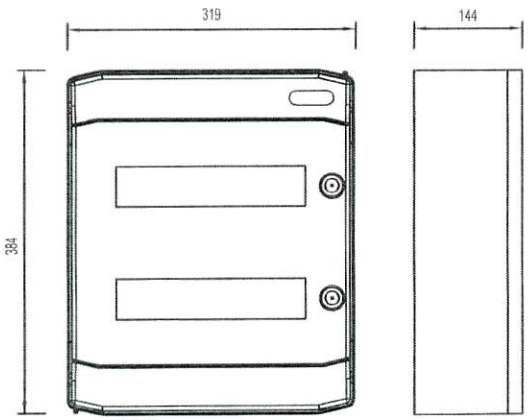

ŠPECIFIKÁCIA ROZVÁDZAČA R-FVE:

PREVEDENIE:	OCEĽOVO-PLECHOVÝ, NÁSTENNÝ,
KRYTIE:	IP65/20
PRÚD:	In=32A
	Ik< 9,8A
	ip< 16,5A
NAPÄTIE:	400V AC, TNC-S
PRÍVOD:	ZHORA
VÝVODY:	HORE

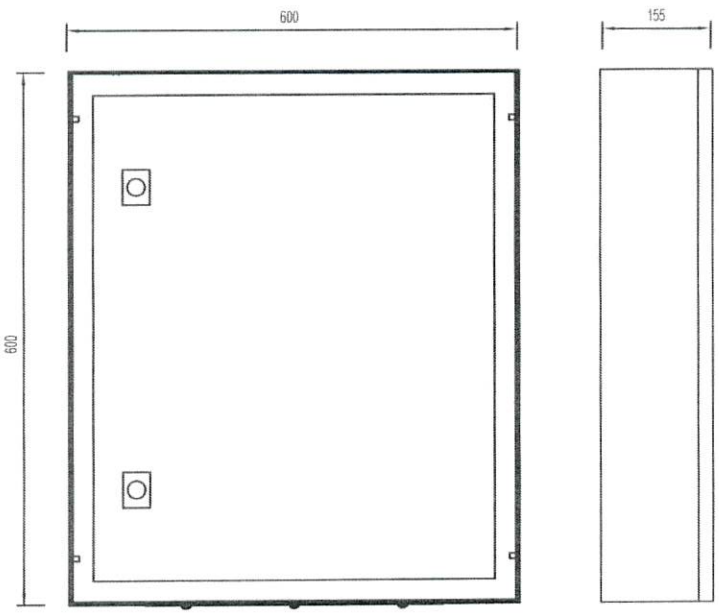

NIMRE
Ing. Imrich Zsemlye
imrich.zsemlye@nimre.sk
+421 918 867 219

DOK. Č.: 012 - Rozvádzač RFVE.dwg	NÁZOV: ROZVÁDZAČ RFVE	LIST: 7 / LISTOV: 6	VÝKR. Č.: 012	REV. 0

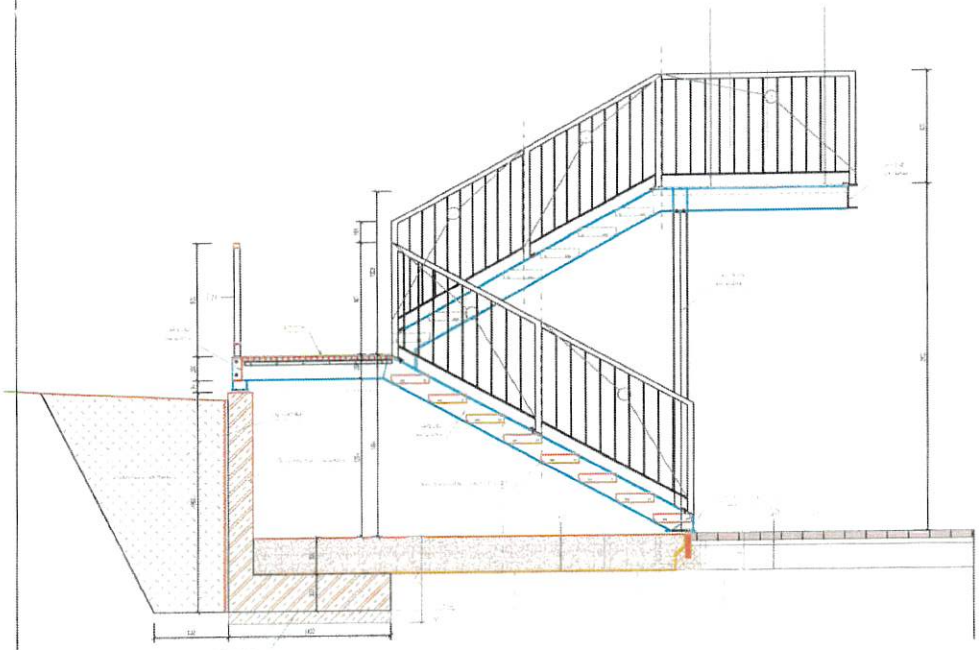

REZ - Z

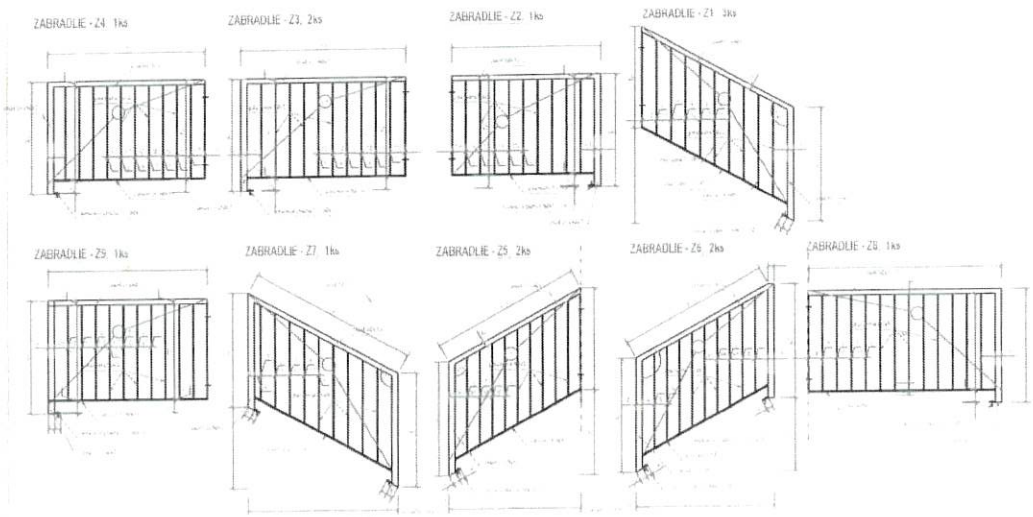

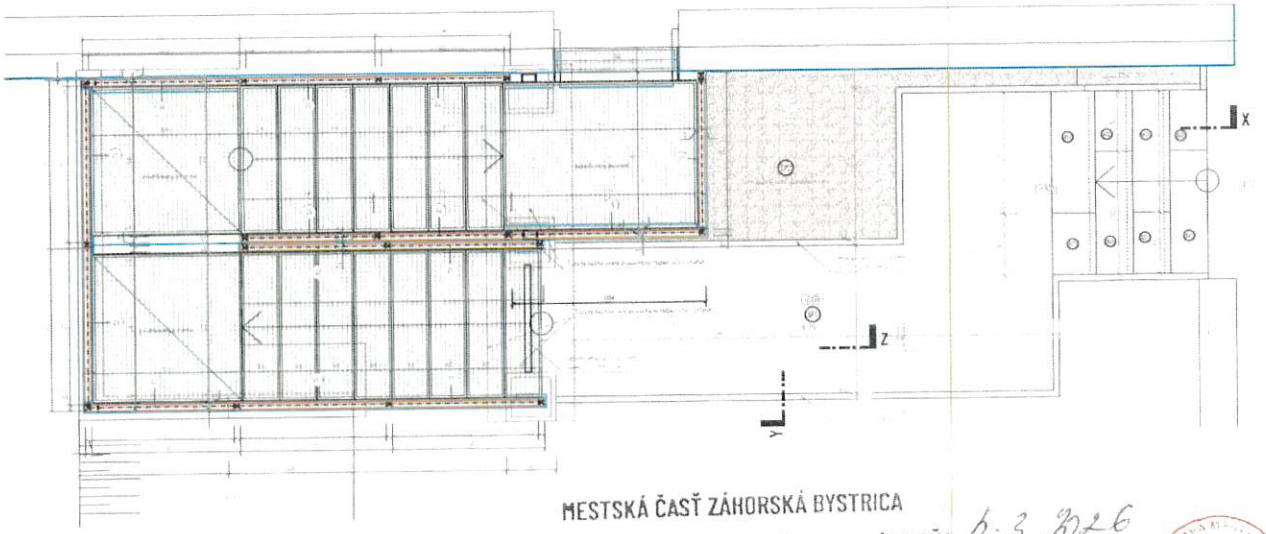

PODORYS SCHODISKA S OKOLITÝMI SPEVNENÝMI PLOCHAMI

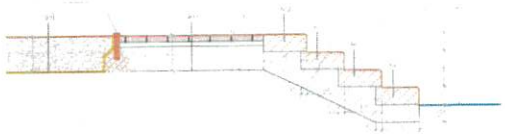

REZ - X

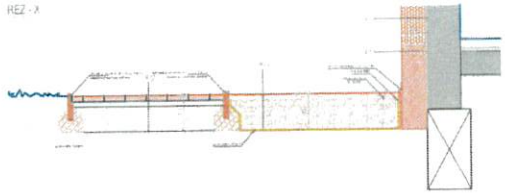

REZ - Y

MESTSKÁ ČASŤ ZÁHORSKÁ BYSTRICA

PROJEKT STAVBY NA OHLÁSENIE
OVERENÝ DOLOŽKOU č. 91/2026

ZO DŇA 6.3.2026
PODPIS

Ing. arch. BRANISLAV BANIČ, Ing. arch. Juraj Tatko		Ing. arch. Zdenka Barová autorizovaný architekt, reg. č. 2814 AA
Ing. arch. BRANISLAV BANIČ, Pri lesu 12, 84104, Bratislava		
Ing. arch. BRANISLAV BANIČ, Ing. arch. JURAJ TATKO		
Ing. arch. TOMAS BERA, Ing. arch. ANJUSKA FUNGOVA		
NÁZOV STAVBY: ZVÝŠENIE ENERGETICKEJ EFEKTÍVNOSTI BUDOVY ZŠ MALOKARPATSKÉ NÁM. 1, BA - LAMAČ		Mestská časť Bratislava-Lamač, Malokarpatské namestie 9, 841 02 Bratislava
NÁZOV VÝKRESU: DETAIL SCHODISKA NS01		
FÁZA: DOKUMENTÁCIA PRE STAVEBNÉ POVOLENIE	MIERKA: 1:20	053

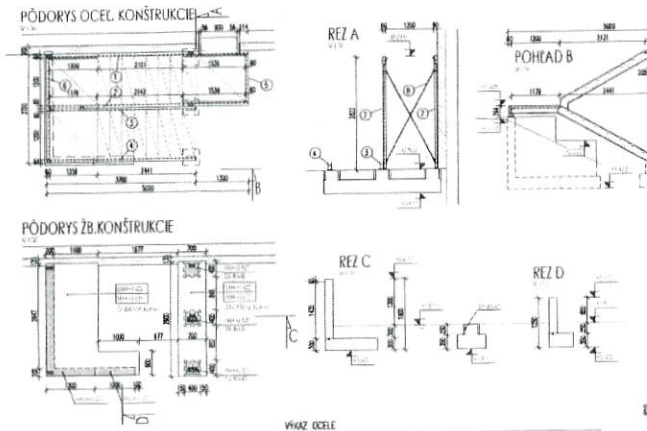

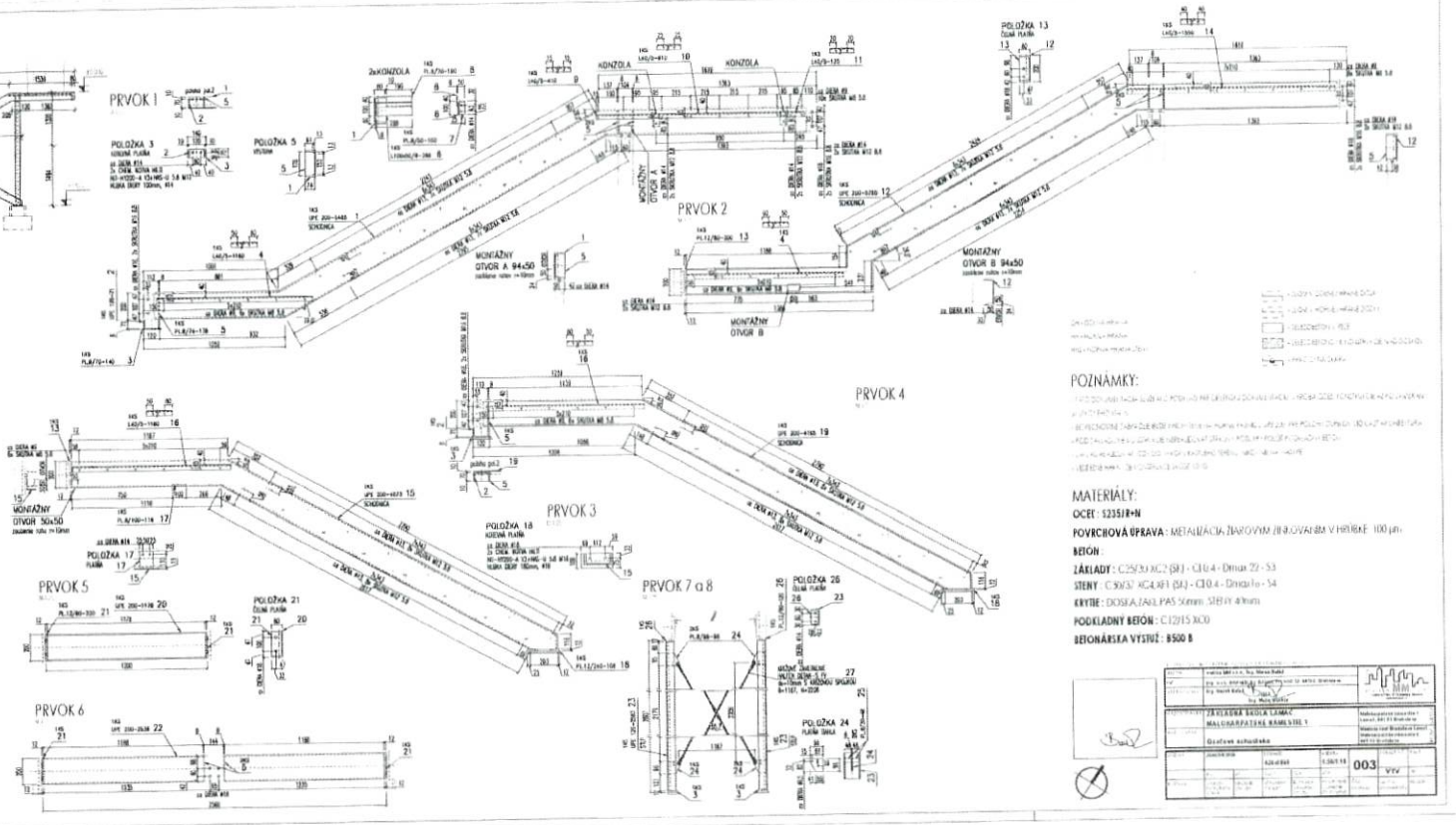

VÝKAZ OCELE

CPV	POPIS	MJ/ks SK/CZ	HJ/ks PODOMAV	HMOTNOSŤ kg/ks	POČET KUSOV	HMOTNOSŤ SPOLU [kg]	OCEĽ	POZNÁMKA
1	UPE 200	22,86	1,440	174,97	1	174,97	S235	
2	UPE 120	13,12	0,817	3,98	2	7,97	S235	
3	PL8/70-140	1,65	0,140	1,82	4	7,28	S235	
4	PL8/9	1,81	1,180	1,44	2	2,88	S235	
5	PL8/74-178	1,85	0,178	1,65	4	6,60	S235	
6	PL8/60/9	0,67	0,208	2,10	2	4,17	S235	
7	PL8/50-100	3,14	0,700	0,274	2	0,548	S235	
8	PL8/70-140	1,65	0,140	0,818	2	1,63	S235	
9	PL8/9	2,81	0,410	1,10	2	2,20	S235	
10	PL8/9	2,81	0,810	2,70	2	5,40	S235	
11	PL8/9	2,81	0,510	1,37	2	2,73	S235	
12	UPE 200	22,86	0,780	17,83	6	107,00	S235	
13	PL12/80-300	7,54	0,300	7,54	2	15,08	S235	
14	PL8/9	2,81	1,390	4,46	1	4,46	S235	
15	UPE 200	22,86	0,833	22,86	1	22,86	S235	
16	PL8/9	2,81	1,980	5,56	2	11,12	S235	
17	PL8/100-130	6,28	0,130	0,73	2	1,46	S235	
18	PL12/740-168	22,84	0,168	3,41	1	3,41	S235	
19	UPE 200	22,86	1,191	34,86	1	34,86	S235	
20	UPE 200	22,86	1,126	25,75	1	25,75	S235	
21	PL12/80-300	7,54	0,300	1,13	4	4,52	S235	
22	UPE 200	22,86	2,530	57,82	1	57,82	S235	
23	UPE 120	13,12	0,900	11,81	2	23,62	S235	
24	PL8/80-84	5,03	0,084	0,42	4	1,68	S235	
25	PL8/50-68	1,77	0,068	0,12	4	0,48	S235	
26	PL12/60-120	5,65	0,120	0,68	2	1,36	S235	
27	ŠRÁUBY ZINKOVANÉ HALFEN DEXIMA-S 19							
				HMOTNOSŤ SPOLU [kg]		671,13		
				ZINOK 5% [kg]		33,56		
				CELKOM SPOLU+		704,7 kg		

MESTSKÁ ČASŤ ZÁHORSKÁ BYSTRICA

PROJEKT STAVBY NA OHLÁSENIE
OVERENÝ DOLOŽKOU č. 9/2026

ZO DŇA 6. 3. 2026
PODPIS

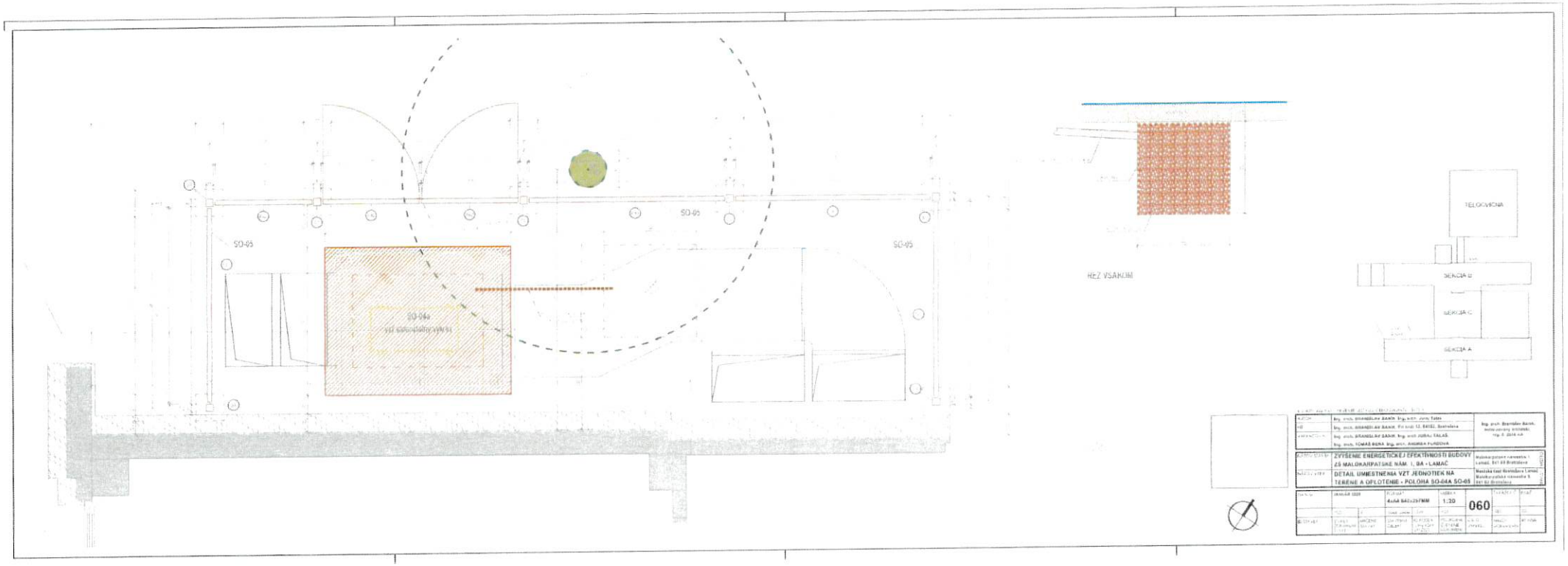

MESTSKÁ ČASŤ ZÁHORSKÁ BYSTRICA
PROJEKT STAVBY NA OHLÁSENIE
OPATRENÝ DOLOŽKOU č. 9/2026
ZO DŇA 4.3.2026
PODPIS

OPRAVA - NOVÉ

(ST) STĽPIK - JAKEL 80x80x2, povrch farbený pozink RAL 9010 + CIAPOČKA - 7ks

(PA) PERFOROVANÝ LAMELOVÝ PANEL 2100x2000 - RÁM JAKEL 50x80x2 + VÝPLŇ PROFILOVANÝ PLECH, povrch farbený pozink RAL 9010 - 4ks

(PA) PERFOROVANÝ LAMELOVÝ PANEL 1040x2000 - RÁM JAKEL 50x80x2 + VÝPLŇ PROFILOVANÝ PLECH, povrch farbený pozink RAL 9010 - 3ks

(ZS) BETÓNOVÝ ZÁKLAD 300x300x h=800, BETÓN B20, PONORENIE STĽPIKA DO BETÓNU 500mm - 7KS

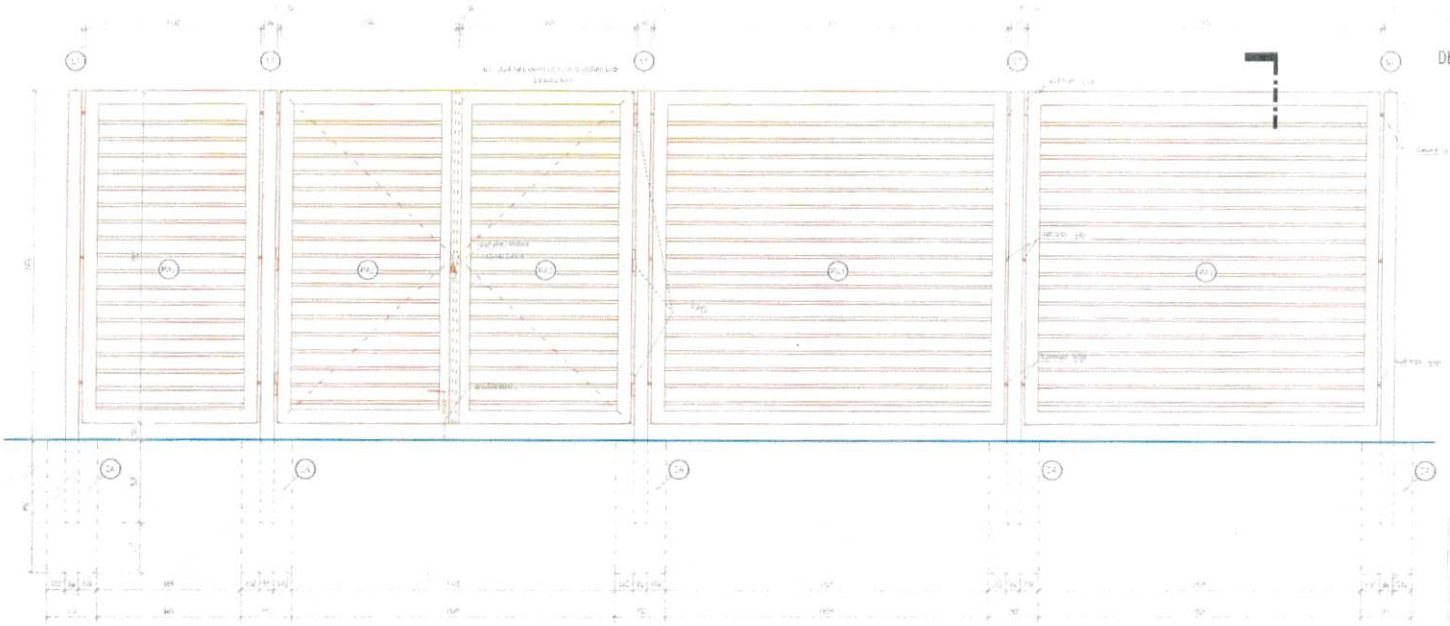

POHĽAD ČELNÝ - PERFOROVANÉ LAMELOVÉ OPLOTENIE

DETAIL KOTVENIA PANELOV

PROFILOVANÝ PLECH

REZ PANELOM

Ing. arch. Branislav BANÍK autorizovaný architekt 2514 AA

ZO ÚZAP 222750 - PREVÁDZKA JESTVUJÚCEHO OBJEKTU - ŠKOLY		
AUTOR	Ing. arch. BRANISLAV BANÍK, Ing. arch. Juraj Taľoš	Ing. arch. Branislav Baník, autorizovaný architekt, reg. č. 2514 AA
SÚP	Ing. arch. BRANISLAV BANÍK, Pri kríži 12, 84102, Bratislava	
VYPRACOVAL	Ing. arch. BRANISLAV BANÍK, Ing. arch. JURAJ TALAŠ, Ing. arch. TOMÁŠ BENA, Ing. arch. ANDREA FURDOVÁ	
NÁZOV STAVBY	ZVÝŠENIE ENERGETICKEJ EFEKTÍVNOSTI BUDOVY ZŠ MALOKARPATSKÉ NÁM. 1, BA - LAMAČ	Malokarpatské námestie 1 Lamač, 841 03 Bratislava
NÁZOV VÝKR.	SO05 - OPLOTENIE VZT JEDNOTKY	Mestská časť Bratislava Lamač Malokarpatské námestie 9, 841 03 Bratislava

DÁTUM	JANUÁR 2026		FORMÁT 3xA4 630x297MM		MIERKA 1:20	061	ZAKÁZKA Č.	PARÉ
	PSO	OI	SKRI	LESO	ASR		BEI	SI
ID STAVBY	ZMENA DOKUMENTÁCIE STAVBY	URČENIE STAVBY	SO - LEGO CELÁ	ID PODĽA VYHLÁŠKY 247/2021	PODROBNÉ ČLENENIE DOKUMENTU	ČÍSLO VYKREZU	NÁZOV DOKUMENTU	REVÍZIA

MESTSKÁ ČASŤ ZÁHORSKÁ BYSTRICA
PROJEKT STAVBY NA OHLÁSENIE
OVERENÝ DOLOŽKOU č. 97/2026
ZO DŇA 4. 3. 2026
PODPIS

Doložka o autorizácii

Tento listinný rovnopis elektronického úradného dokumentu bol vyhotovený podľa vyhlášky č. 85/2018 Z. z. Úradu podpredsedu vlády Slovenskej republiky pre investície a informatizáciu z 12. marca 2018, ktorou sa ustanovujú podrobnosti o spôsobe vyhotovenia a náležitostiach listinného rovnopisu elektronického úradného dokumentu.

Údaje elektronického dokumentu	
Názov:	Všeobecná agenda - Rozhodnutie do vlastných rúk s fikciou doručenia _SÚ-Overovacia doložka
Identifikátor:	MU ZB - 128/308/2026/HUB

Autorizácia elektronického dokumentu	
Dokument autorizoval:	MANDATÁR Ing. Jozef Krúpa OPRÁVNENIE 1032
Oprávnenie:	
Zastúpená osoba:	Miestny úrad MČ Bratislava-Záhorská Bystrica IČO: 00604887
Spôsob autorizácie:	kvalifikovaný elektronický podpis vyhotovený s použitím mandátneho certifikátu s pripojenou kvalifikovanou elektronickou časovou pečiatkou
Deklarovaný dátum a čas autorizácie:	04.03.2026 15:24:52
Dátum a čas vystavenia kvalifikovanej časovej pečiatky:	04.03.2026 15:25:06

Označenie listov, na ktoré sa autorizácia vzťahuje:
1. Všeobecná agenda - Rozhodnutie do vlastných rúk s fikciou doručenia - strany 1,
2. SÚ- Overovacia doložka - strany 5

Ostatné prílohy

Označenie listov príloh, ktoré nie sú platne autorizované alebo nie sú autorizované vôbec:
1. Overená situácia+PD - strany 16

Informácia o vyhotovení doložky o autorizácii	
Doložku vyhotovil:	Hubková Vlasta
Funkcia alebo pracovné zaradenie:	odborný referent
Označenie orgánu verejnej moci:	Miestny úrad MČ Bratislava-Záhorská Bystrica IČO: 00604887
Dátum vytvorenia doložky:	06.03.2026
Podpis a pečiatka:	

BRATISLAVA MESTSKÁ ČASŤ - ZÁHORSKÁ BYSTRICA